Montageanleitung Doppel-Tor Premium 2000 mm und 3000 mm Breite.

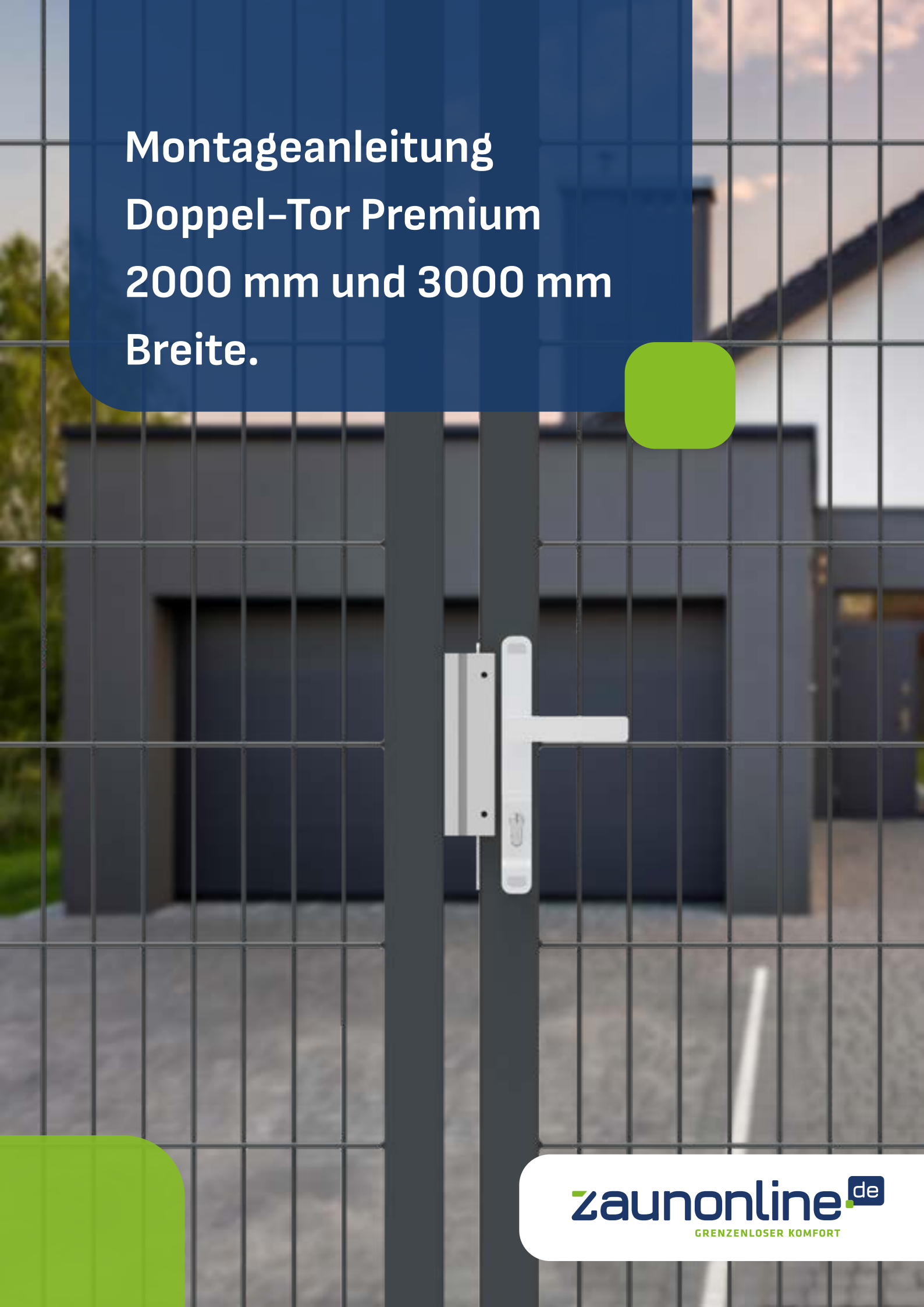

zaunonline.de
GRENZENLOSER KOMFORT

Persönliche Schutzausrüstung.

Doppel-Tor Premium 2000 - 3000 mm

Was wird für den Einbau des Zauns benötigt?

Doppel-Tor Premium 2000 - 3000 mm

Schraubenschlüssel 19mm

Kreuzschlitz-schraubendreher PH2

Inbusschlüssel 5 und 2,5

Bandmass

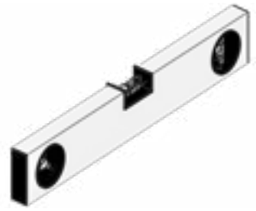

Wasserwaage

Metallbohrer 15 mm

Schaufel/Erdbohrer

Kontrolieren Sie Ihren Bestellung.

Die Zäune, Pfosten, Tore und eventueller Beton werden auf einer Palette geliefert und sind an ein Holzgestell festgebunden. Am Ende wird alles versiegelt.

Überprüfen Sie die Waren bei der Lieferung und notieren Sie eventuelle Schäden auf dem Frachtbrief, bevor Sie ihn unterschreiben. (nach der Unterzeichnung haben Sie das Recht auf Reklamation.)

Halten Sie die Bestellung bis zur Montage, zum Schutz vor den Auswirkungen des Wetters, bedeckt.

Packen Sie die Produkte vorsichtig von der Palette ab.

Doppel-Tor Premium 2000 - 3000 mm

Schneiden Sie die Folie vorsichtig mit einem Cuttermesser auf, ohne das Produkt damit zu berühren (Am besten an der kurzen Seite der Palette).

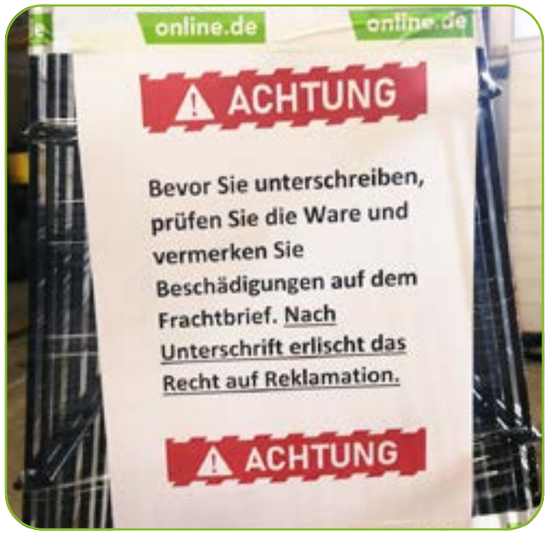

Entfernen Sie die Folie von losen Teilen nicht mit einem Messer oder einem anderen scharfen Gegenstand, entfernen Sie sie vorsichtig, um Schäden zu vermeiden.

Haben Sie Pfosten oder Abdeckleisten in Ihrer Bestellung? Dann heben Sie diese vorsichtig an, wenn Sie sie von der Palette heben, um Kratzer zu vermeiden.

Abmessungen der Doppel-Tore der Premium 2022 Serie.

Doppel-Tor Premium 2000 - 3000 mm

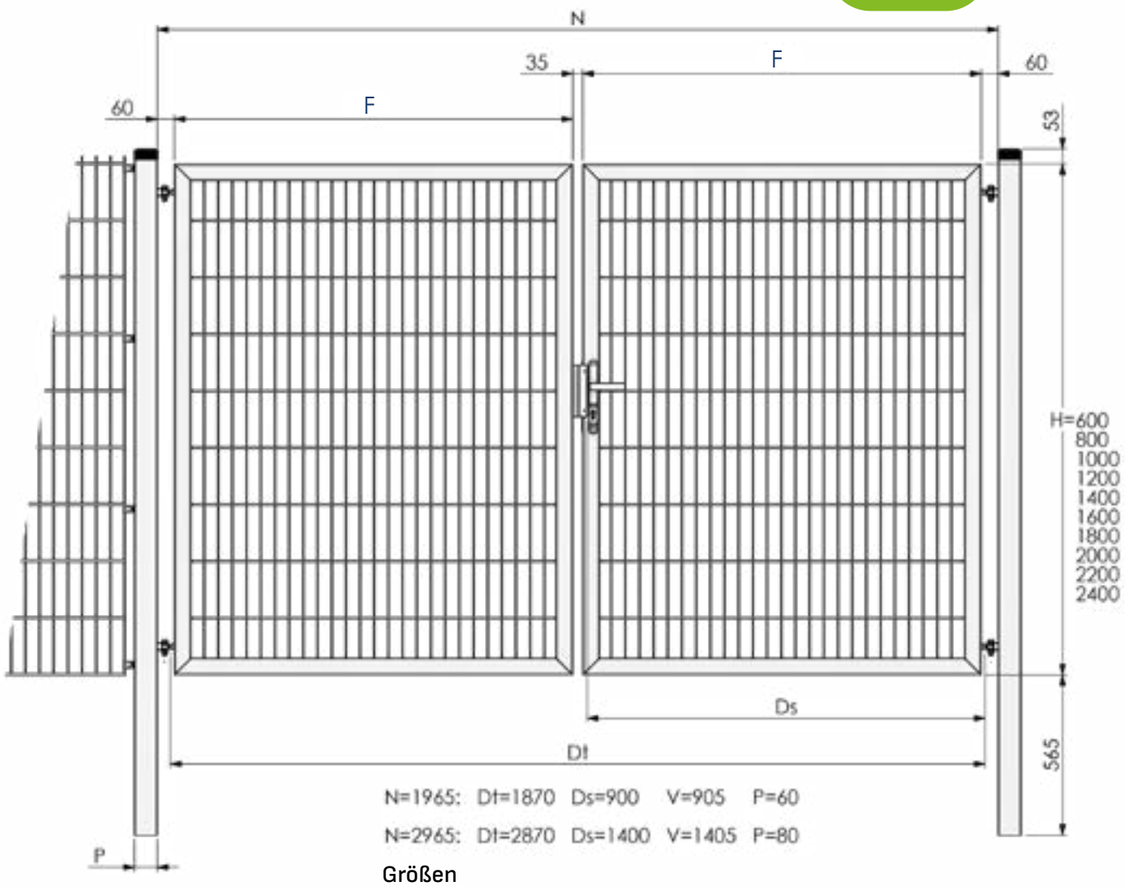

N=1965: Dt=1870 Ds=900 V=905 P=60

N=2965: Dt=2870 Ds=1400 V=1405 P=80

Größen

N= Größe zwischen den Pfosten (Nominal)

F = Flügelbreite

D = Tatsächlicher Durchgang zwischen Fänger und Scharnier (Nominal)

P = Pfostenstärke

Vorbereitung: Messen heißt wissen.

Doppel-Tor Premium 2000 - 3000 mm

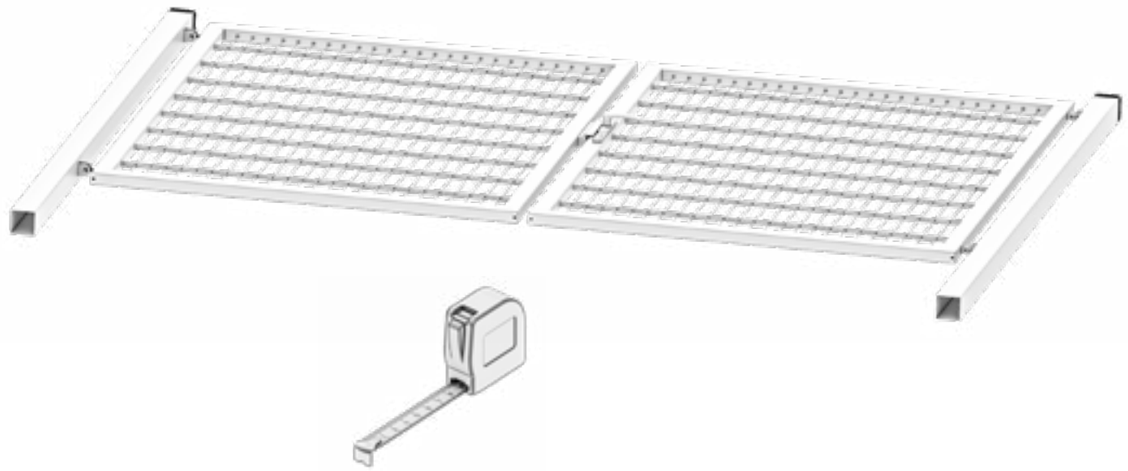

Legen Sie die Torteile auf eine weiche Unterlage und bestimmen Sie die Abmessungen.

Bestimmen Sie die Drehrichtung und die Position des Tores, vor dem Setzen der Pfosten.

Montage:
Die Bodenverriegelung.

Doppel-Tor Premium 2000 - 3000 mm

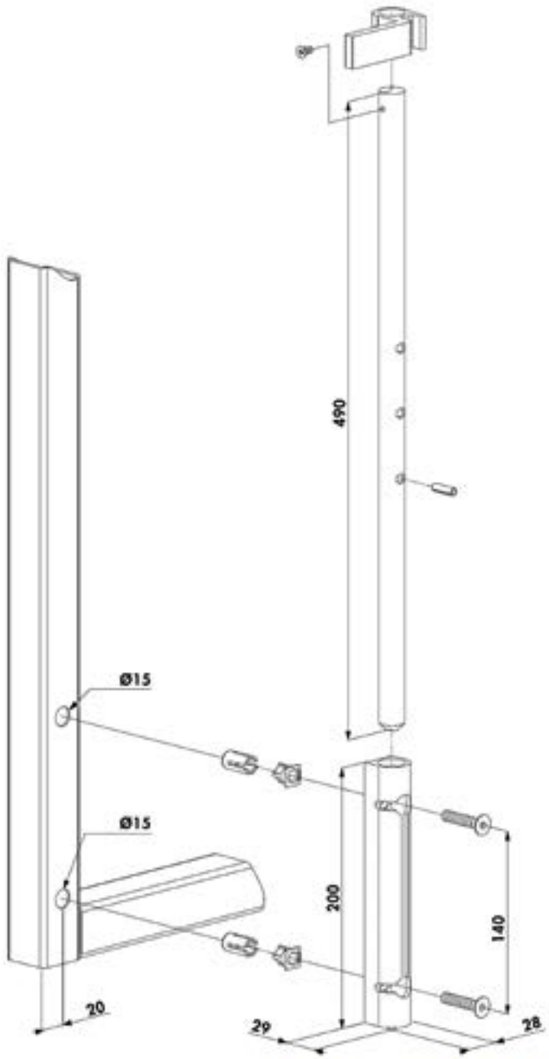

Legen Sie die Teile des Bodenriegels aus und prüfen Sie, ob alle Teile vorhanden sind.

Zur Befestigung des Bodenriegels müssen Löcher in den Torflügel gebohrt werden!

Montage:
Die Bodenverriegelung.

Doppel-Tor Premium 2000 - 3000 mm

Bestimmen Sie, wo die Bodenverriegelung angebracht werden soll.

Markieren Sie mit Hilfe des Riegelhalters genau, wo die Löcher hinkommen sollen. Siehe die nebenstehenden Maße, wo genau gebohrt werden muss.

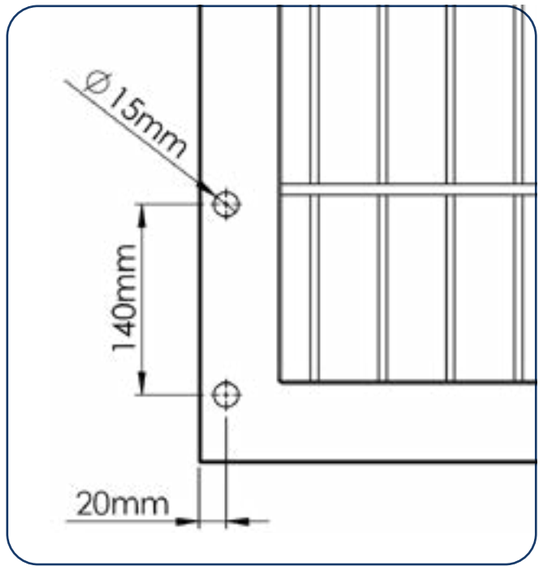

Markieren Sie die Löcher korrekt.

Bohren Sie die Löcher.

Montage:
Die Bodenverriegelung.

Doppel-Tor Premium 2000 - 3000 mm

Platzieren Sie den Halter an der Stelle, an der Sie die Löcher gebohrt haben, und setzen Sie die Spreizmuttern in die Löcher ein. Ziehen Sie die Muttern mit einem Inbusschlüssel fest, so dass sich die Spreizmuttern ausdehnen.

Der letzte Schritt der Bodenverriegelung, das Sichern des Stifts, wird als allerletzter Schritt ausgeführt, nachdem die Flügel aufgehängt wurden.

Vorbereitung:
Messen heißt wissen.

Doppel-Tor Premium 2000 - 3000 mm

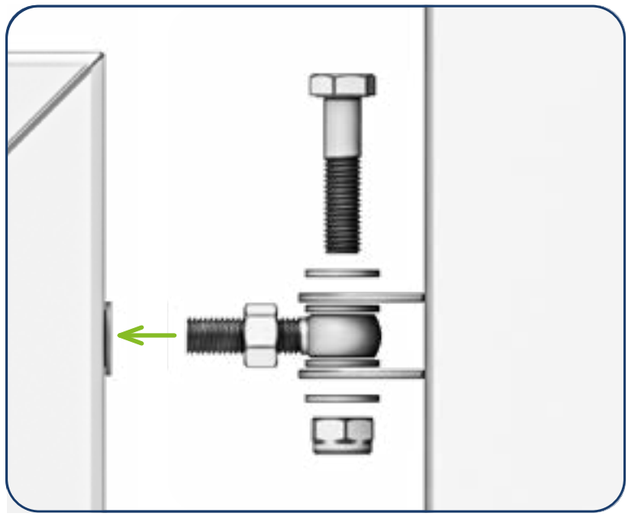

Stellen Sie die Scharniere im Voraus ein, um die Montage zu erleichtern. Ziehen Sxie die Mutter an der Ringschraube an und ziehen Sie dann die Ringschraube im Torflügel fest. Ziehen Sie die Mutter noch nicht gegen den Torflügel an. Ziehen Sie die Ringschraube an beiden Scharnieren mit der gleichen Anzahl von Umdrehungen an.

Sollten Sie anschließend zu viel oder zu wenig Platz zwischen den Pfosten haben, als Sie beabsichtigt haben, können Sie die Ringschraube weiter hineinoder herausdrehen.

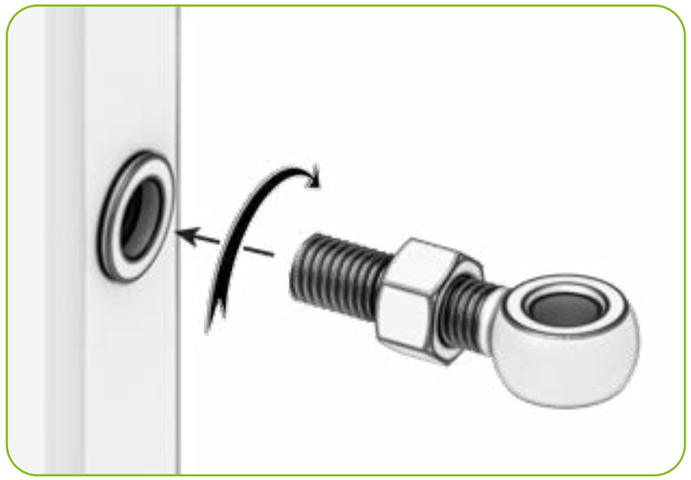

Montage:
Der erste Torflügel.

Doppel-Tor Premium 2000 - 3000 mm

Hängen Sie nun den Torflügel in die richtige Position ziehen Sie die Mutter fest. Wenn Sie die Mutter einstellen, tun Sie dasselbe für das andere Scharnier.

Richten Sie die Löcher der Ringschraube und der Scharnierplatte aus und stecken Sie die Scharnierschraube hindurch. Vergessen Sie die Sicherungsscheiben icht. Stecken Sie einen Schraubendreher in die Ringschrauben und ziehen Sie die Mutter am unteren Ende der Schraube fest. Dies gilt füralle Scharniere.

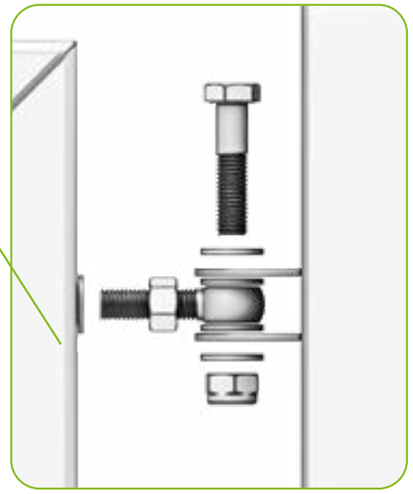

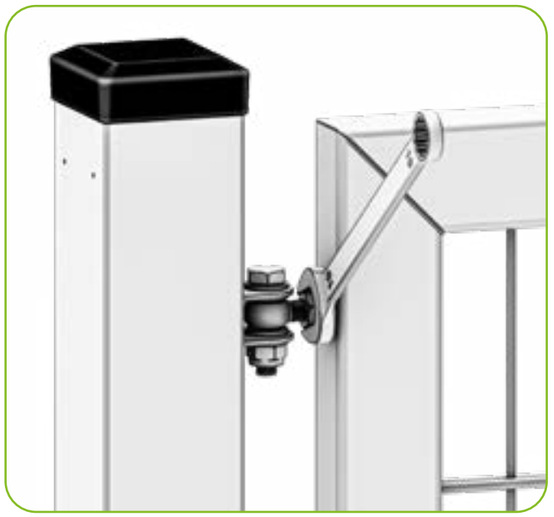

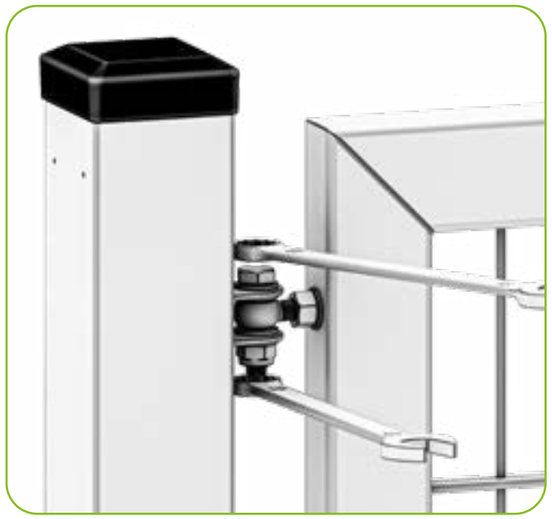

Montage:
Das Schloss.

Doppel-Tor Premium 2000 - 3000 mm

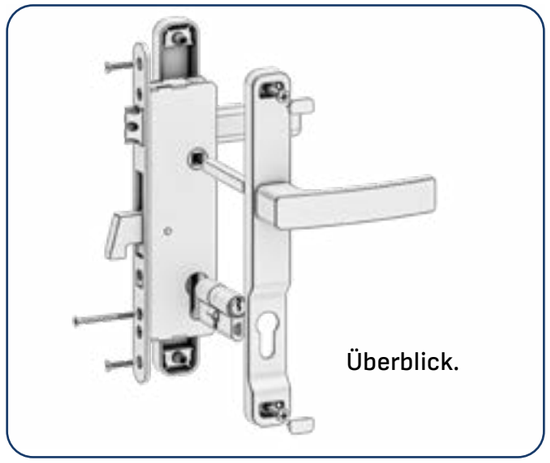

Überblick.

Schieben Sie den Schlosskasten in den Torflügel und ziehen Sie ihn mit dem Inbusschlüssel fest.
Schieben Sie nun den Türgriff mit der Abdeckplatte zusammen mit dem Zylinderschloss in das Gehäuse und schrauben Sie die Abdeckplatte mit dem Schraubendreher fest.

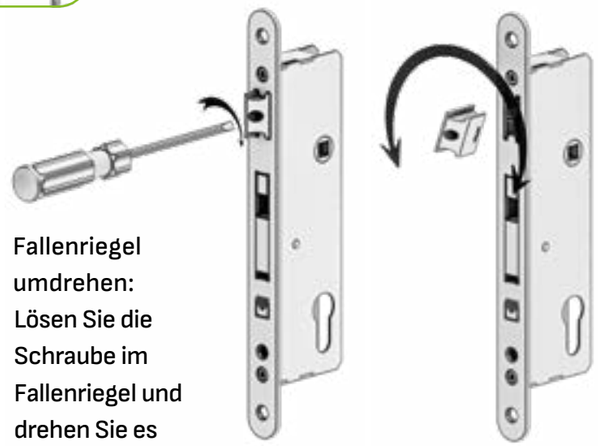

Fallenriegel umdrehen:
Lösen Sie die Schraube im Fallenriegel und drehen Sie es um 180°.

Montage:
Der zweite Pfosten.

Doppel-Tor Premium 2000 - 3000 mm

Setzen Sie nun den zweiten Pfosten in das Loch, das Sie gebohrt oder gegraben haben. Messen Sie mit Hilfe des zweiten Flügels, wo genau der zweite Pfosten stehen soll. Sichern Sie den Pfosten mit Beton. Vergewissern Sie sich, dass der Beton vor der Montage des Flügels ausgehärtet ist.

Montage:
Der zweite Torflügel.

Doppel-Tor Premium 2000 - 3000 mm

Befestigen Sie nun den zweiten Flügel an dem entsprechenden Pfosten. Falls erforderlich, können Sie die Muttern anziehen, damit die Ringschrauben passen.

(Wiederholung 1. Flügel) Richten Sie die Löcher der Ring-schraube und der Scharnierplatte aus und stecken Sie die Scharnierschraube hindurch. Vergessen Sie die Siche-rungsscheiben icht. Stecken Sie einen Schraubendreher in die Ringschrauben und ziehen Sie die Mutter am unte-ren Ende der Schraube fest. Dies gilt füralle Scharniere.

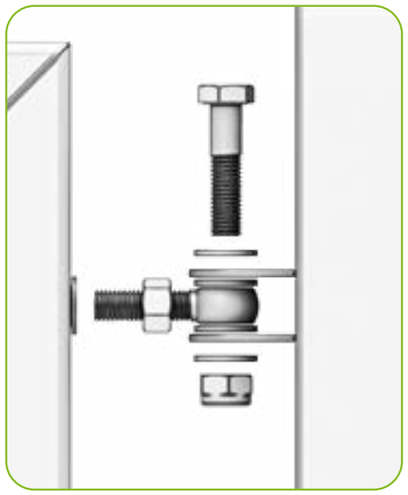

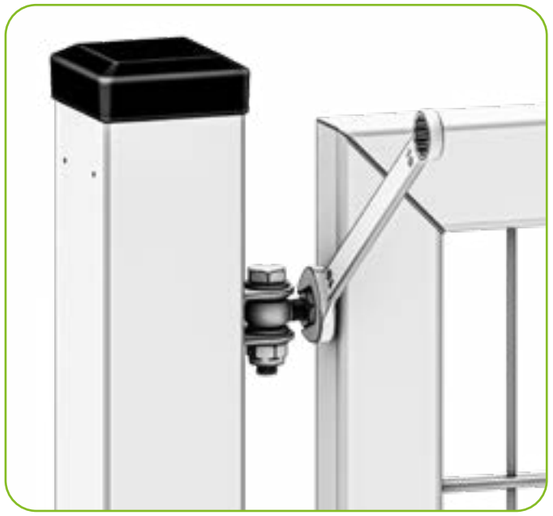

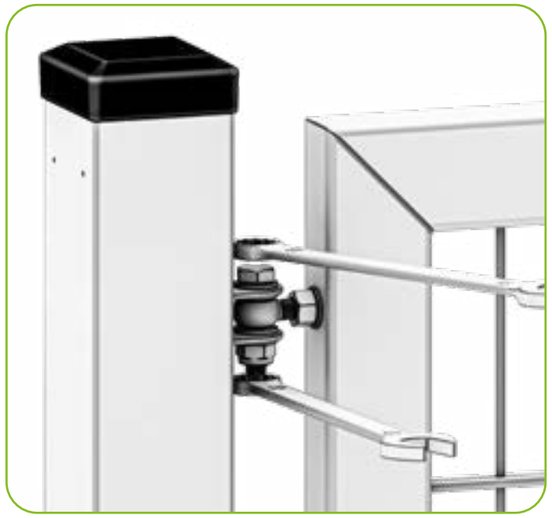

Montage: Bodensicherungsstift.

Doppel-Tor Premium 2000 - 3000 mm

Um sicherzustellen, dass der Riegel fest im Boden sitzt, bohren oder stechen Sie ein Loch in den Boden, das breiter als 2 cm ist, und stellen Sie sicher, dass der Riegel tief genug sitzt. Falls erforderlich, stecken Sie ein Rohr in den Boden, in das der Riegel passt.

Schieben Sie den kleinen Hebel auf den Bolzen und sichern Sie ihn mit der mitgelieferten Schraube. Stecken Sie den großen Bolzen in die Halterung und stecken Sie den kleinen Bolzen in eines der gewünschten Löcher.

zaunonline.de
GRENZENLOSER KOMFORT

Herzlichen Glückwunsch, Ihr Tor steht!

Doppel-Tor Premium 2000 - 3000 mm

Haben Sie ein Feedback zu diesem Leitfaden?
Wenn ja, würden wir uns freuen, von Ihnen zu hören!

Senden Sie Ihre Reaktion an:
info@zaunonline.de

zaunonline.de
GRENZENLOSER KOMFORT